「スモッキングのエプロン＆アームカバー」図案

エプロン

④アウトラインスモッキングの仕方を参考に、チャコペンで印を付けてスモッキングをする。

※お手持ちの布
1〜1.2cm幅の
ストライプ柄の布を使用
するとよいでしょう。
写真の作品は1.2cm幅
のものを使用しています。

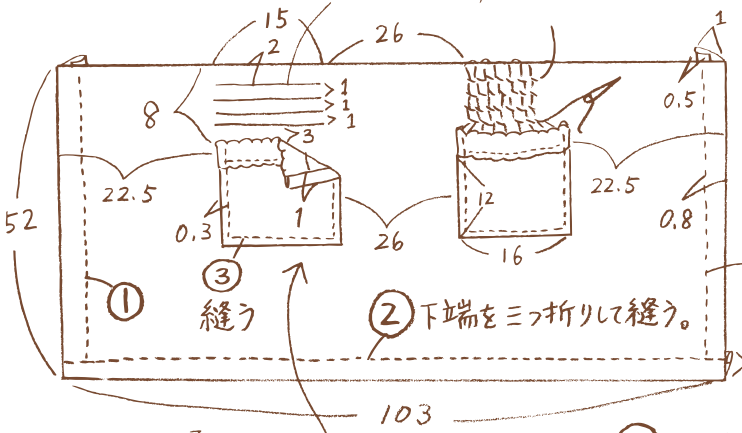

①53.5×106cmのストライプ布の両端を三つ折りして縫う。

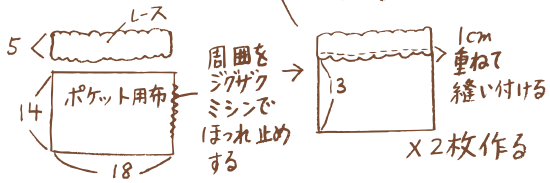

③ほつれ止めしたポケット用布にレースを縫い付け、エプロン本体に3辺を1cm折り込んで縫い付ける。

⑥4×110cmの布2枚を縫いつないで、4×220cmの布にする。

⑦エプロンに⑥の布(裏)を、端をそろえて当て、0.8cmのところを縫う。

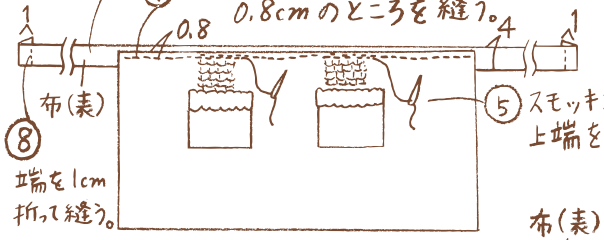

⑤スモッキングの幅に合わせて上端を縫いしぼる。

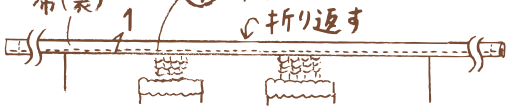

⑨布を三つ折りして表側を縫う。

アームカバー

②花柄布に45×5のレース(裏)を重ねて図のように縫う。

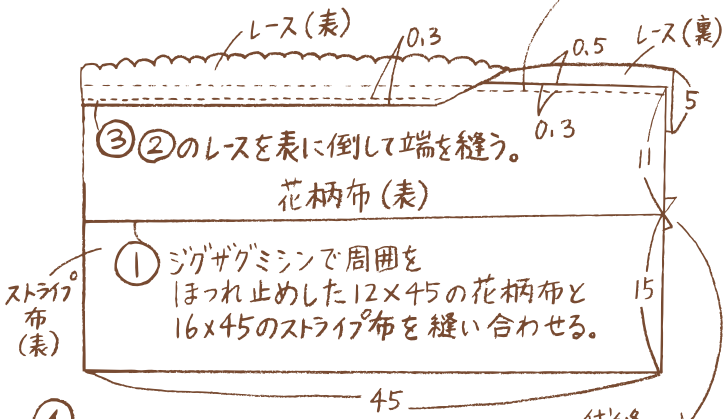

④外表に両端を合わせて0.3cmのところを縫い、裏に返して0.7cmのところを縫う。

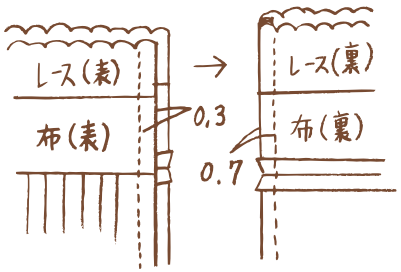

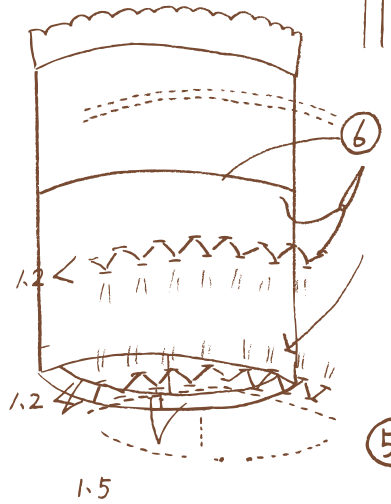

ダイヤモンドスモッキングの仕方を参考に、チャコペンで印を付けてストライプ布の上下端にスモッキングをする。

⑤ゴム入れ口を残して布端を三つ折りして一周縫う。